Das Modell

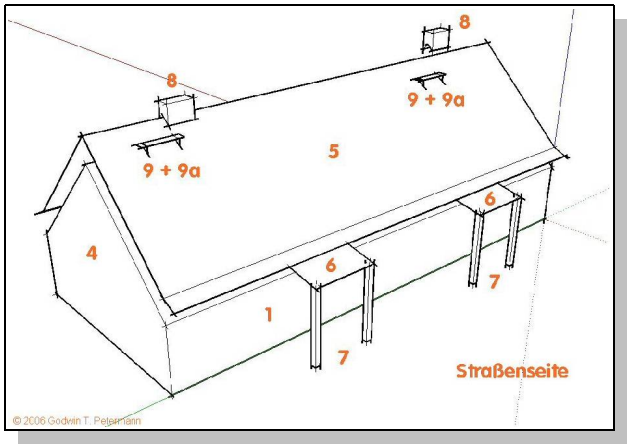

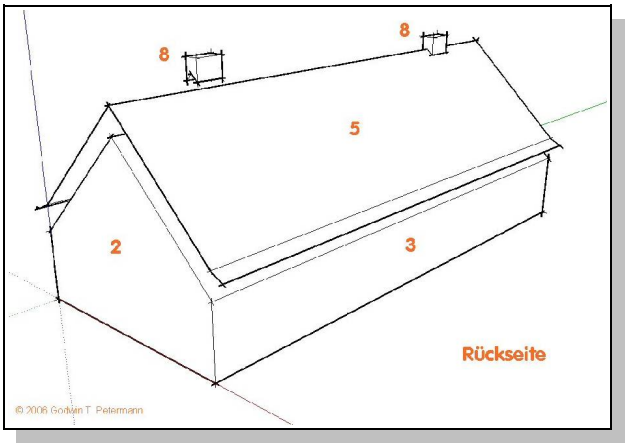

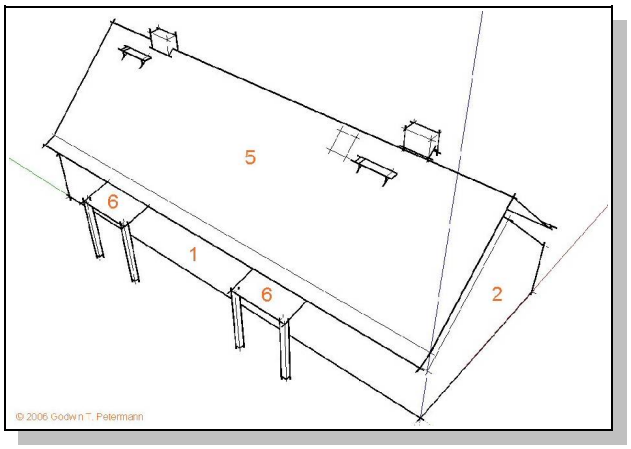

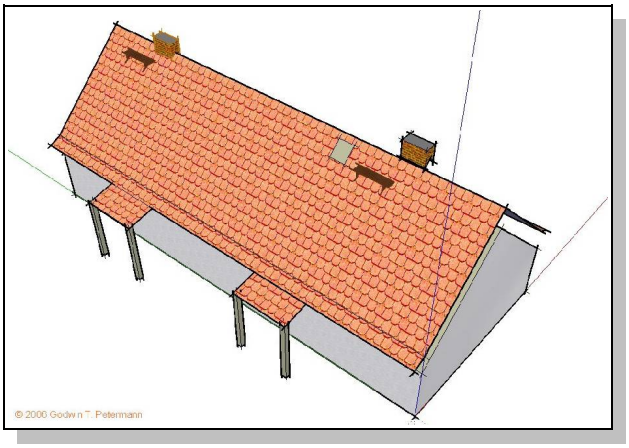

- Die fotorealistischen Texturen des Kartonmodells entsprechen dem Zustand des Hauses von 2006.
- Die Fenster können vertieft angebracht werden. Fenster ausschneiden und Fensterteile des Hochglanzkartons von hinten aufkleben.

Fahrzeuge, Figuren und andere Ausschmückungsteile sind nicht enthalten.

Für Zeichnungen, Fotos und Text gilt: © Godwin T. Petermann, November 2006